ЭНЕРГОИНДУСТРИЯ

ООО "ПО Энергоиндустрия"
656064, Алтайский край, г. Барнаул, ул. Гридасова, 21
тел.: +7(3835) 223–001, 299–001
e-mail: sales@en22.ru
www.en22.ru

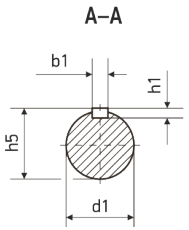

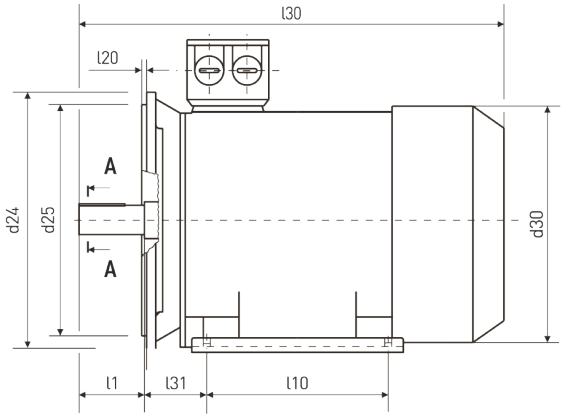

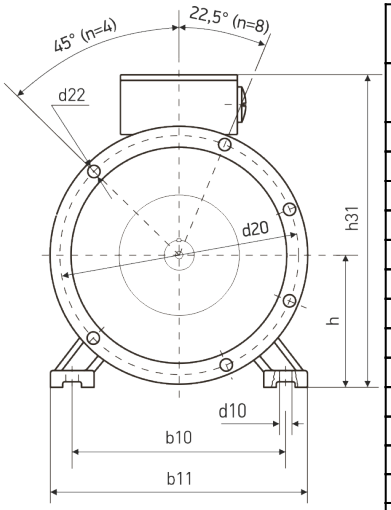

Технические характеристики	
Характеристика	**Значение**
Мощность (кВт)	5,5
Частота вращения (об/мин)	1 000
Исполнение	2081(2001)
Высота оси вращения	132
Климатическое исполнение	У2
Стандарт	ГОСТ
Бренд	VEMPER
Напряжение (В)	380/660
Iн, А (U=380 В)	12,9
КПД, %	84
COS, ϕ	0,77
In/Iн	6,5
Mm/Mн	2,1
Mn/Mн	2,1

Монтажное исполнение IM2081

Габаритно - установочные размеры															
l30	**h31**	**d30**	**d24**	**b10**	**b11**	**l10**	**l31**	**d1**	**l1**	**b1**	**h5**	**h1**	**h**	**d10**	**d20**
470	**345**	**259**	**350**	**216**	**270**	**140**	**89**	**38**	**80**	**10**	**41**	**8**	**132**	**12**	**300**

d25	**l20**	**d22**	**n**
250	**5**	**19**	**4**