ЭНЕРГОИНДУСТРИЯ

ООО "ПО Энергоиндустрия"
656064, Алтайский край, г. Барнаул, ул. Гридасова, 21
тел.: +7(3835) 223–001, 299–001
e-mail: sales@en22.ru
www.en22.ru

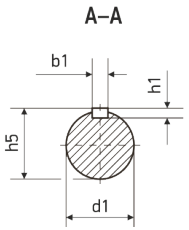

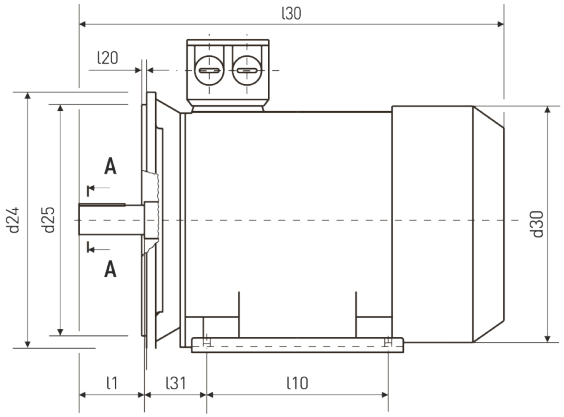

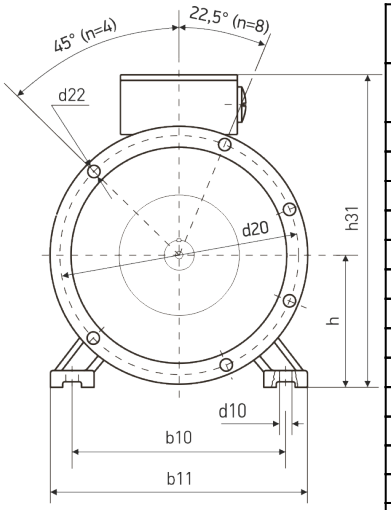

Технические характеристики	
Характеристика	**Значение**
Мощность (кВт)	0,55
Частота вращения (об/мин)	3 000
Исполнение	2081(2001)
Высота оси вращения	63
Климатическое исполнение	У2
Стандарт	ГОСТ
Бренд	VEMPER
Напряжение (В)	220/380
Iн, А (U=380 В)	1,4
КПД, %	74
COS, ϕ	0,82
In/Iн	6,1
Mm/Mн	2,3
Mn/Mн	2,3

Монтажное исполнение IM2081

Габаритно - установочные размеры															
l30	**h31**	**d30**	**d24**	**b10**	**b11**	**l10**	**l31**	**d1**	**l1**	**b1**	**h5**	**h1**	**h**	**d10**	**d20**
250	**180**	**127**	**160**	**100**	**137**	**80**	**40**	**14**	**30**	**5**	**16**	**5**	**63**	**7**	**130**

d25	**l20**	**d22**	**n**
110	**3,5**	**10**	**4**