ЭНЕРГОИНДУСТРИЯ

ООО "ПО Энергоиндустрия"
656064, Алтайский край, г. Барнаул, ул. Гридасова, 21
тел.: +7(3835) 223–001, 299–001
e-mail: sales@en22.ru
www.en22.ru

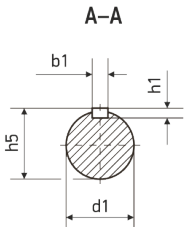

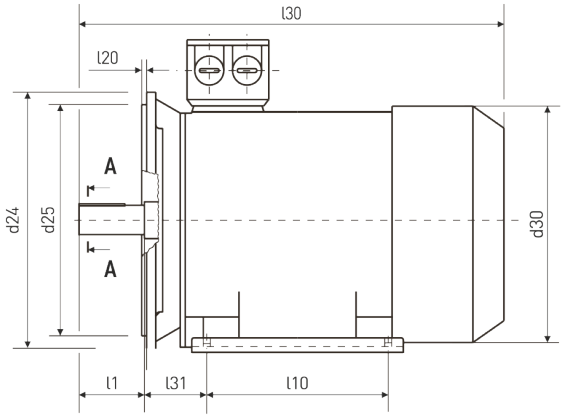

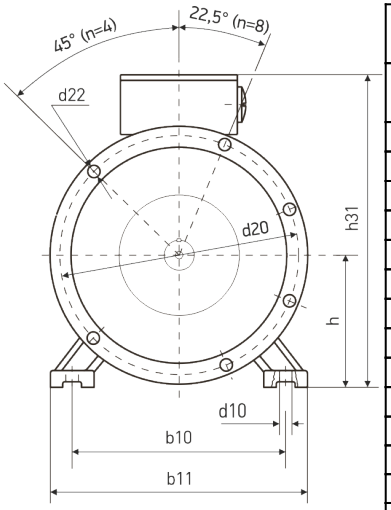

Технические характеристики	
Характеристика	**Значение**
Мощность (кВт)	1,5
Частота вращения (об/мин)	750
Исполнение	2081(2001)
Высота оси вращения	100
Климатическое исполнение	У2
Стандарт	ГОСТ
Бренд	VEMPER
Напряжение (В)	220/380
Iн, А (U=380 В)	4,4
КПД, %	74
COS, ϕ	0,7
In/Iн	5
Mm/Mн	2
Mn/Mн	1,8

Монтажное исполнение IM2081

Габаритно - установочные размеры															
l30	**h31**	**d30**	**d24**	**b10**	**b11**	**l10**	**l31**	**d1**	**l1**	**b1**	**h5**	**h1**	**h**	**d10**	**d20**
385	**270**	**198**	**250**	**160**	**205**	**140**	**63**	**28**	**60**	**8**	**31**	**7**	**100**	**12**	**215**

d25	**l20**	**d22**	**n**
180	**4**	**15**	**4**