ЭНЕРГОИНДУСТРИЯ

ООО "ПО Энергоиндустрия"
656064, Алтайский край, г. Барнаул, ул. Гридасова, 21
тел.: +7(3835) 223–001, 299–001
e-mail: sales@en22.ru
www.en22.ru

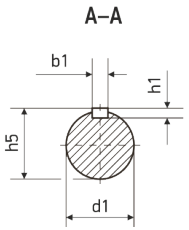

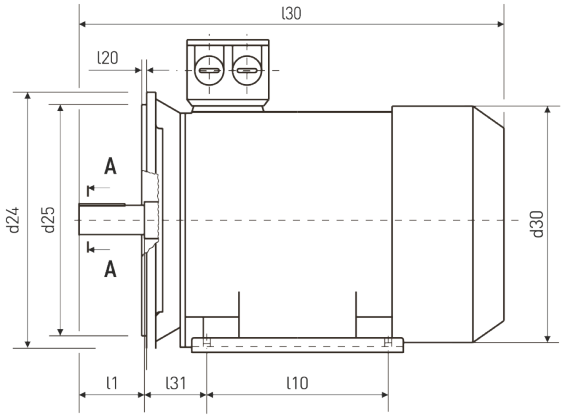

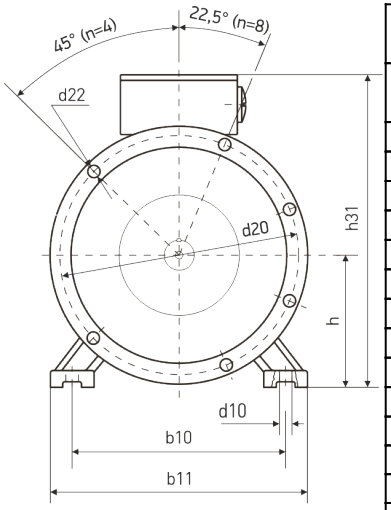

Технические характеристики	
Характеристика	**Значение**
Мощность (кВт)	90
Частота вращения (об/мин)	3 000
Исполнение	2081(2001)
Высота оси вращения	250
Климатическое исполнение	У2
Стандарт	ГОСТ
Бренд	VEMPER
Напряжение (В)	380/660
Iн, А (U=380 В)	160
КПД, %	93,9
COS, ϕ	0,91
In/Iн	7,1
Mm/Mн	2,2
Mn/Mн	2

Монтажное исполнение IM2081

Габаритно - установочные размеры															
l30	**h31**	**d30**	**d24**	**b10**	**b11**	**l10**	**l31**	**d1**	**l1**	**b1**	**h5**	**h1**	**h**	**d10**	**d20**
920	**615**	**485**	**550**	**406**	**490**	**349**	**168**	**65**	**140**	**18**	**69**	**11**	**250**	**24**	**500**

d25	**l20**	**d22**	**n**
450	**5**	**19**	**8**