ЭНЕРГОИНДУСТРИЯ

ООО "ПО Энергоиндустрия"
656064, Алтайский край, г. Барнаул, ул. Гридасова, 21
тел.: +7(3835) 223–001, 299–001
e-mail: sales@en22.ru
www.en22.ru

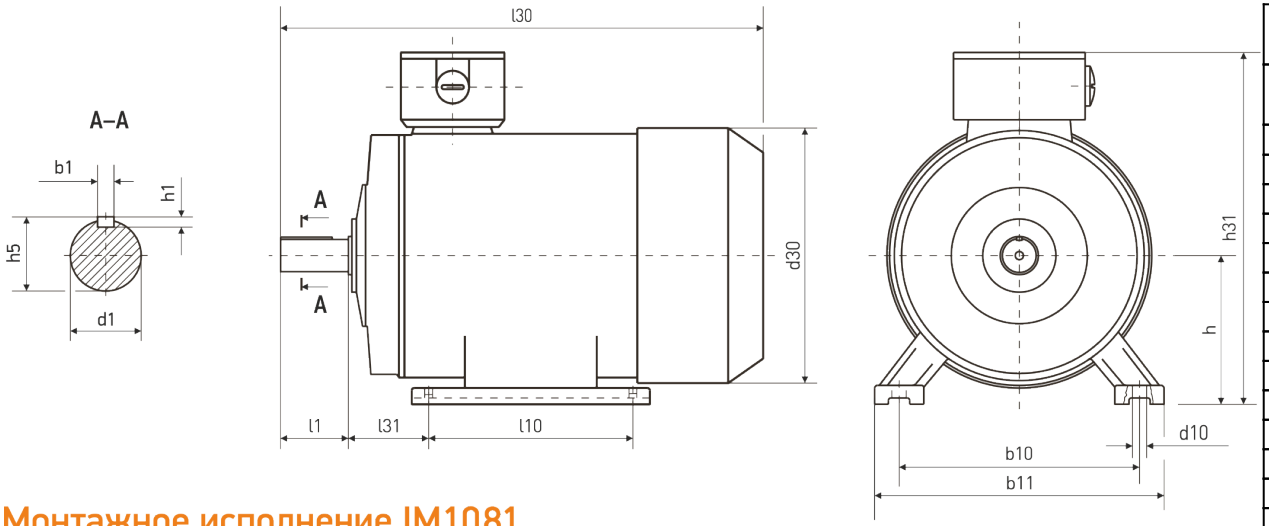

Монтажное исполнение IM1081

Технические характеристики	
Характеристика	**Значение**
Мощность (кВт)	55
Частота вращения (об/мин)	1 500
Исполнение	1081(1001)
Высота оси вращения	225
Климатическое исполнение	У2
Стандарт	ГОСТ
Бренд	ELAN
Напряжение (В)	380/660
Iн, А (U=380 В)	103
КПД	93
COS, ϕ	0,87
In/Iн	7,2
Mm/Mн	2,3
Mn/Mн	2,2

Габаритно - установочные размеры

l30	h31	d30	b10	b11	l10	l31	d1	l1	b1	h5	h1	h	d10
820	560	445	356	435	311	149	65	140	18	69	11	225	19