ЭНЕРГОИНДУСТРИЯ

**ООО "ПО Энергоиндустрия"**
656064, Алтайский край, г. Барнаул, ул. Гридасова, 21
тел.: +7(3835) 223–001, 299–001
e-mail: sales@en22.ru
www.en22.ru

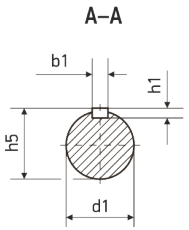


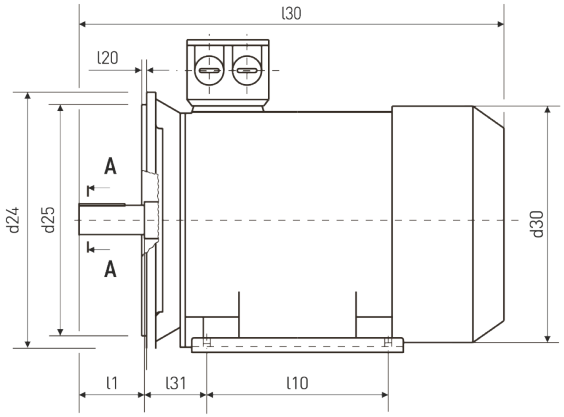


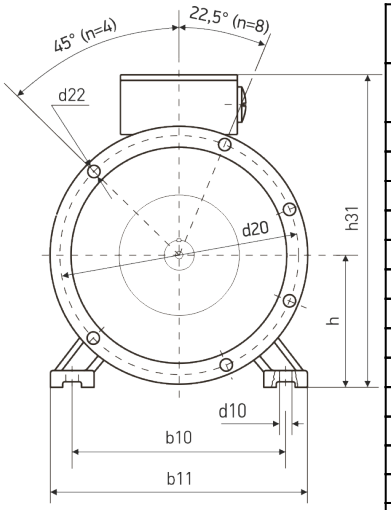


| Технические характеристики | |
|---|---|
| **Характеристика** | **Значение** |
| Мощность (кВт) | 7,5 |
| Частота вращения (об/мин) | 750 |
| Исполнение | 2081(2001) |
| Высота оси вращения | 160 |
| Климатическое исполнение | У2 |
| Стандарт | ГОСТ |
| Бренд | VEMPER |
| Напряжение (В) | 380/660 |
| Iн, А (U=380 В) | 17,8 |
| КПД, % | 85,5 |
| COS, ϕ | 0,75 |
| In/Iн | 6 |
| Mm/Mн | 2 |
| Mn/Mн | 1,9 |

## Монтажное исполнение IM2081

| Габаритно - установочные размеры | | | | | | | | | | | | | | | |
|---|---|---|---|---|---|---|---|---|---|---|---|---|---|---|---|
| **l30** | **h31** | **d30** | **d24** | **b10** | **b11** | **l10** | **l31** | **d1** | **l1** | **b1** | **h5** | **h1** | **h** | **d10** | **d20** |
| **660** | **420** | **315** | **350** | **254** | **320** | **210** | **108** | **48** | **110** | **14** | **51,5** | **9** | **160** | **15** | **300** |

| **d25** | **l20** | **d22** | **n** |
|---|---|---|---|
| **250** | **5** | **19** | **4** |