ЭНЕРГОИНДУСТРИЯ

ООО "ПО Энергоиндустрия"
656064, Алтайский край, г. Барнаул, ул. Гридасова, 21
тел.: +7(3835) 223–001, 299–001
e-mail: sales@en22.ru
www.en22.ru

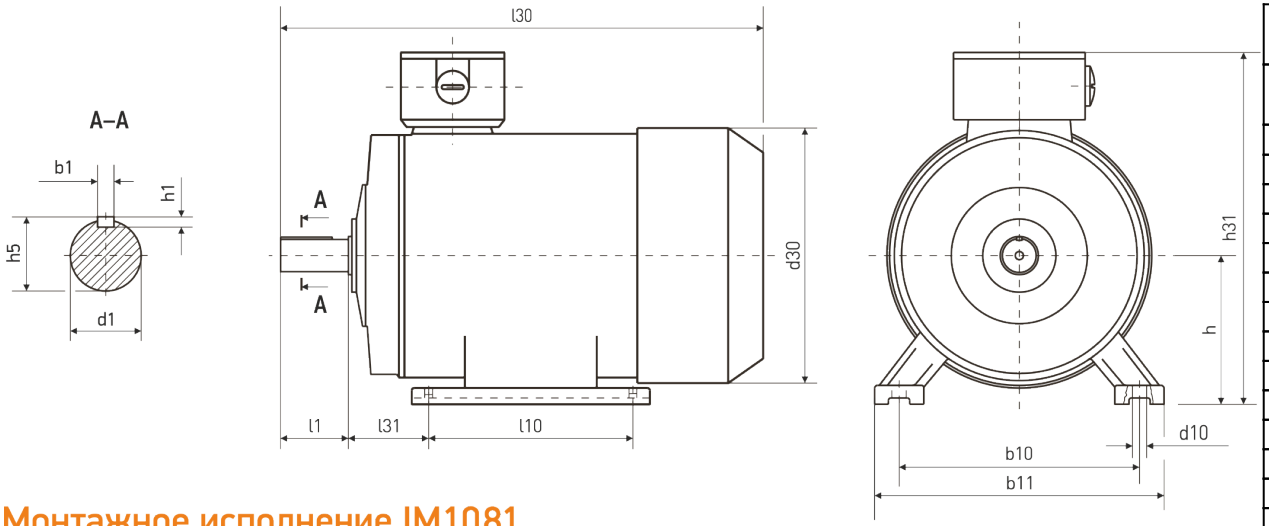

Монтажное исполнение IM1081

Технические характеристики	
Характеристика	**Значение**
Мощность (кВт)	200
Частота вращения (об/мин)	1 500
Исполнение	1081(1001)
Высота оси вращения	315
Климатическое исполнение	У2
Стандарт	ГОСТ
Бренд	VEMPER
Напряжение (В)	380/660
Iн, А (U=380 В)	360
КПД, %	94,9
COS, ϕ	0,89
In/Iн	6,9
Mm/Mн	2,2
Mn/Mн	2,1

Габаритно - установочные размеры

l30	h31	d30	b10	b11	l10	l31	d1	l1	b1	h5	h1	h	d10
1 325	845	620	508	635	457	216	90	170	25	95	14	315	28