ЭНЕРГОИНДУСТРИЯ

ООО "ПО Энергоиндустрия"
656064, Алтайский край, г. Барнаул, ул. Гридасова, 21
тел.: +7(3835) 223–001, 299–001
e-mail: sales@en22.ru
www.en22.ru

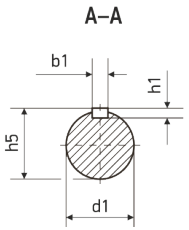

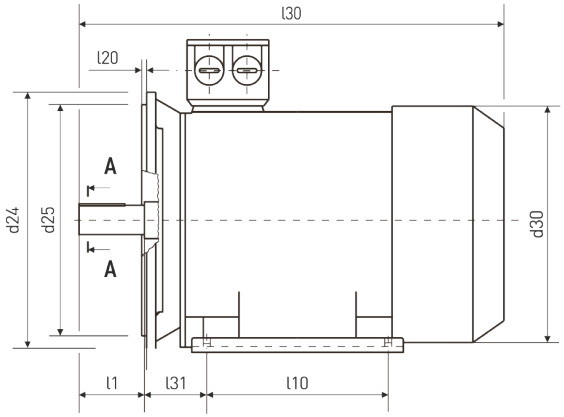

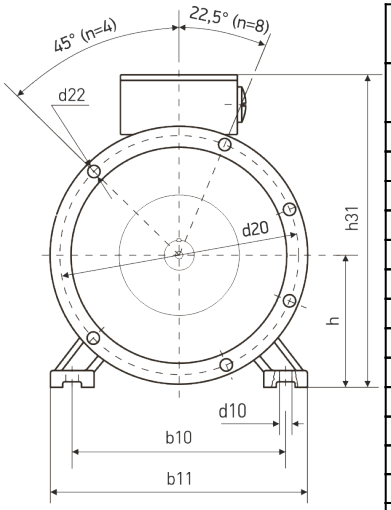

Монтажное исполнение IM2081

Технические характеристики	
Характеристика	**Значение**
Мощность (кВт)	160
Частота вращения (об/мин)	3 000
Исполнение	2081(2001)
Высота оси вращения	315
Климатическое исполнение	У2
Стандарт	ГОСТ
Бренд	VEMPER
Напряжение (В)	380/660
Iн, А (U=380 В)	279
КПД, %	94,6
COS, ϕ	0,92
In/Iн	7,1
Mm/Mн	2,2
Mn/Mн	1,8

Габаритно - установочные размеры

l30	h31	d30	d24	b10	b11	l10	l31	d1	l1	b1	h5	h1	h	d10	d20
1 290	845	620	660	508	635	457	216	75	140	20	79,5	12	315	28	600

d25	l20	d22	n
550	6	24	8