ЭНЕРГОИНДУСТРИЯ

ООО "ПО Энергоиндустрия"
656064, Алтайский край, г. Барнаул, ул. Гридасова, 21
тел.: +7(3835) 223–001, 299–001
e-mail: sales@en22.ru
www.en22.ru

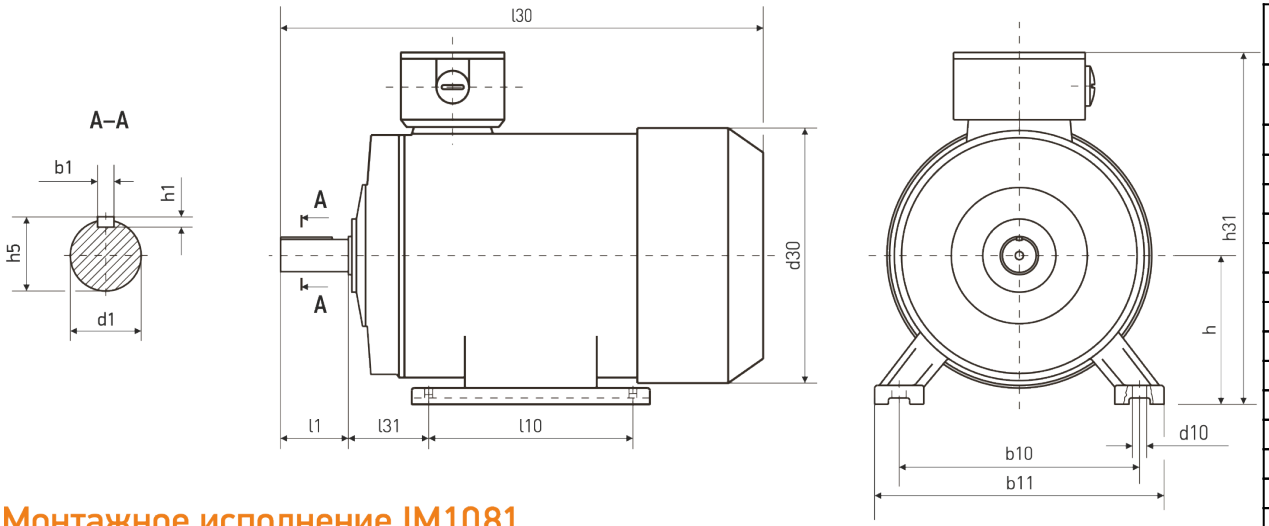

Монтажное исполнение IM1081

Технические характеристики	
Характеристика	**Значение**
Мощность (кВт)	55
Частота вращения (об/мин)	750
Исполнение	1081(1001)
Высота оси вращения	280
Климатическое исполнение	У2
Стандарт	ГОСТ
Бренд	VEMPER
Напряжение (В)	380/660
Iн, А (U=380 В)	111
КПД, %	92,8
COS, ϕ	0,81
In/Iн	6,6
Mm/Mн	2
Mn/Mн	1,8

Габаритно - установочные размеры

l30	h31	d30	b10	b11	l10	l31	d1	l1	b1	h5	h1	h	d10
1 025	680	547	457	550	368	190	80	170	22	85	14	280	24