ЭНЕРГОИНДУСТРИЯ

ООО "ПО Энергоиндустрия"
656064, Алтайский край, г. Барнаул, ул. Гридасова, 21
тел.: +7(3835) 223–001, 299–001
e-mail: sales@en22.ru
www.en22.ru

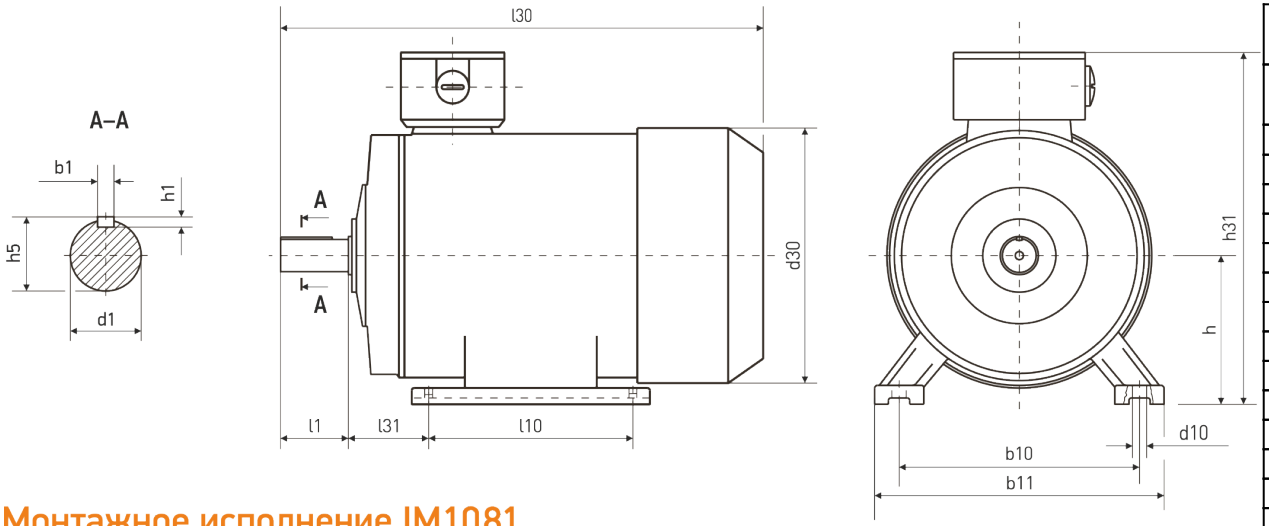

Монтажное исполнение IM1081

Технические характеристики	
Характеристика	**Значение**
Мощность (кВт)	3
Частота вращения (об/мин)	1 500
Исполнение	1081(1001)
Высота оси вращения	100
Климатическое исполнение	У2
Стандарт	ГОСТ
Бренд	ELAN
Напряжение (В)	220/380
Iн, А (U=380 В)	6,8
КПД	82,6
COS, ϕ	0,82
In/Iн	7
Mm/Mн	2,3
Mn/Mн	2,3

Габаритно - установочные размеры

l30	h31	d30	b10	b11	l10	l31	d1	l1	b1	h5	h1	h	d10
385	270	198	160	205	112	63	28	60	8	31	7	100	12